016.40.186 0026 050705 DONADINI srl

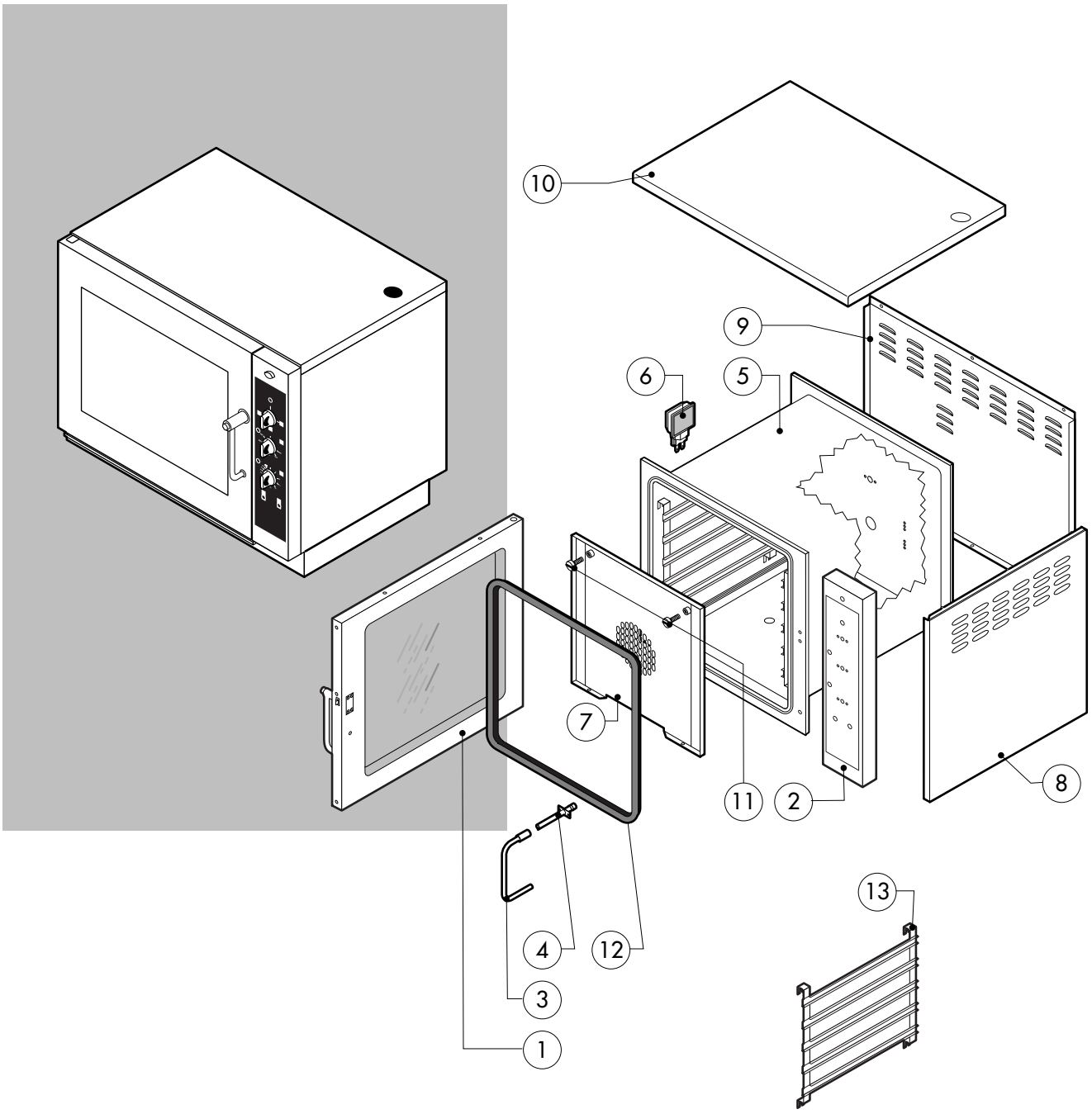

POS.	CODICE	PEZZI	DESCRIZIONE
1	R18100010	1	PORTA COMPLETA
2	R18201110	1	CRUSCOTTO
3	R18200540	1	PROLUNGA SPRUZZATORE
4	R18201430	1	RACCORDO SPRUZZATORE
5	R18100330	1	KIT CAMERA COTTURA FORNO
6	R65270510	1	CALOTTA LAMPADA
7	R18402080	1	KIT DEFLETTORE
8	R18402170	2	FIANCO
9	R18402160	1	SCHIENA
10	R18402270	1	COPERCHIO PER FORNO
11	R58006400	2	VITE FERMO DEFLETTORE
12	R70044340	1	GUARNIZIONE FACCIATA FORNO
13	R17200340	2	PARATIA

POS.	CODICE	PEZZI	DESCRIZIONE

EDIZIONE 0505

ACE 05 M

tav. A

016.40.186 0027 050705 DONADINI srl

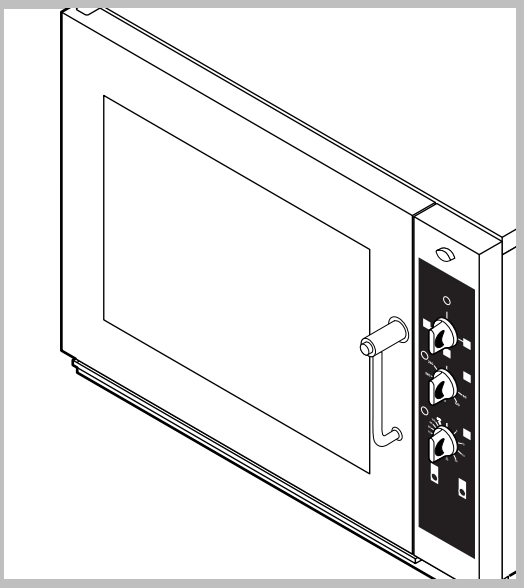

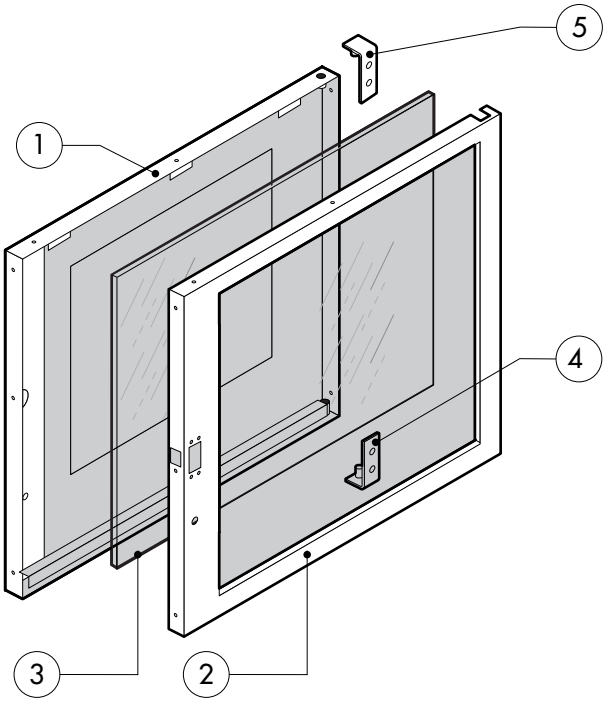

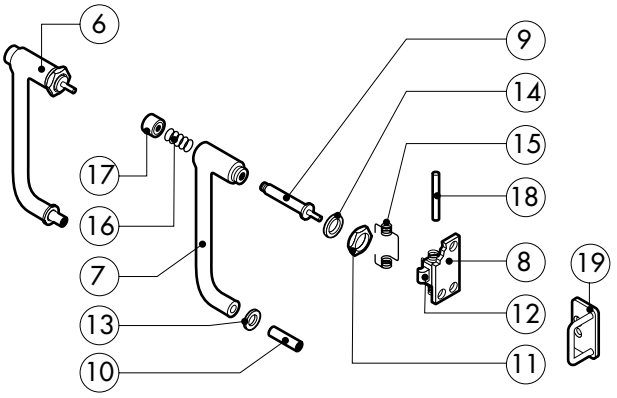

POS.	CODICE	PEZZI	DESCRIZIONE
1	R18200930	1	PORTA
2	R18402310	1	CONTROPORTA
3	R71201330	1	VETRO ANTERIORE PORTA
4	R18201260	1	CERNIERA INFERIORE
5	R18201270	1	CERNIERA SUPERIORE
6	R69015000	1	MANIGLIA PULSANTE COMPLETA
7	R09200230	1	IMPUGNATURA MANIGLIA
8	R10100110	1	FLANGIA NASELLO MANIGLIA COMPLETA
9	R58003240	1	ASTA PULSANTE MANIGLIA
10	R58004270	1	DISTANZIALE MANIGLIA
11	R58004830	1	GHIERA M18x1
12	R58005050	1	NASELLO MANIGLIA
13	R58005340	1	RONDELLA ISOLANTE INFERIORE MANIGLIA
14	R58005350	1	RONDELLA ISOLANTE SUPERIORE MANIGLIA
15	R61620012	1	MOLLA PER NASELLO MANIGLIA
16	R61620041	1	MOLLA PULSANTE MANIGLIA
17	R69031190	1	PULSANTE MANIGLIA
18	R58002160	1	PERNO NASELLO MANIGLIA
19	R18200940	1	AGGANCIO NASELLO MANIGLIA

POS.	CODICE	PEZZI	DESCRIZIONE

016.40.186 0028 050705 DONADINI srl

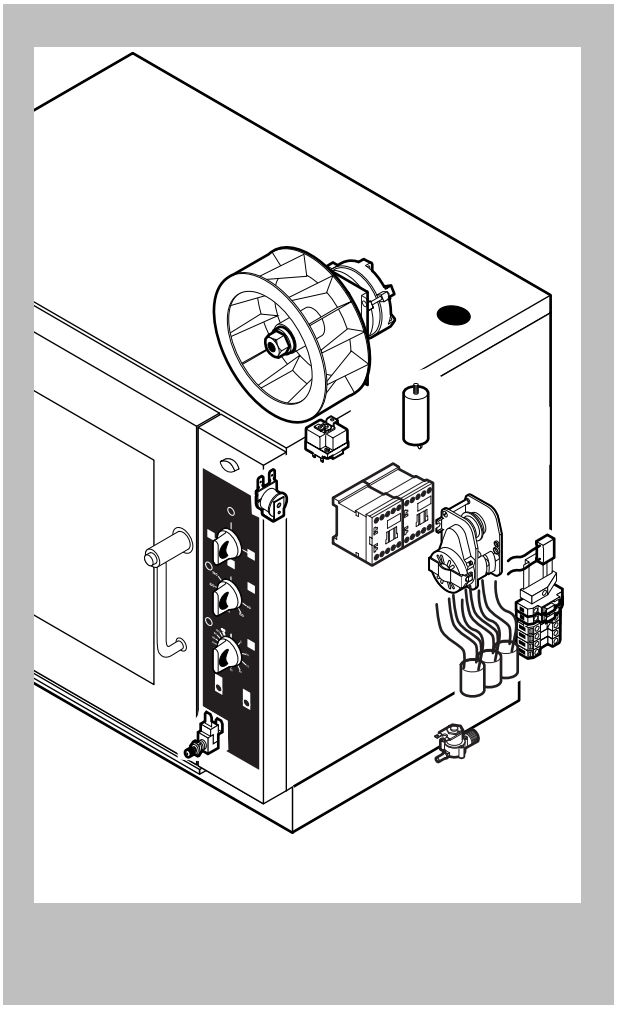

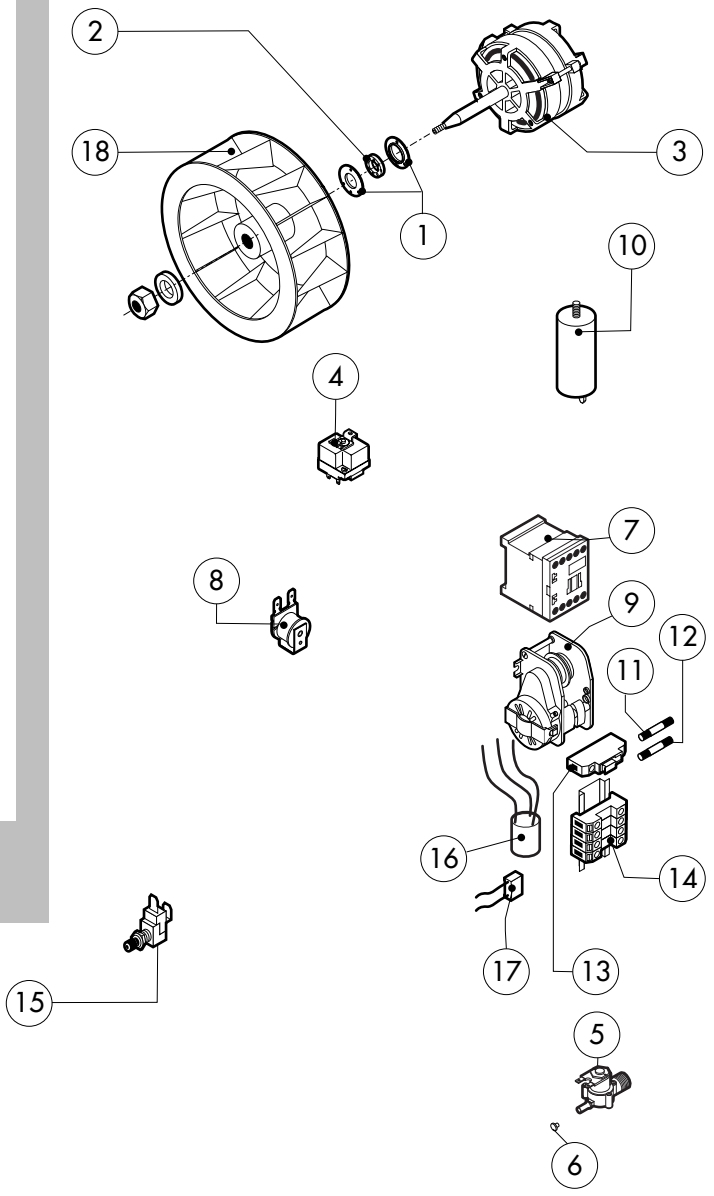

POS.	CODICE	PEZZI	DESCRIZIONE
1	R58005500	1	FLANGIA GUARNIZIONE MOTORE
2	R70020020	1	GUARNIZIONE MOTORE
3	*R65041000	1	KIT MOTORE 200W
4	R65070350	1	KIT TERMOSTATO SICUREZZA CAMERA F2
5	R65110200	1	ELETTROVALVOLA 1 VIA 220V 50HZ
6	R65110500	1	REGOLATORE DI PORTATA 10LT.
7	*R65140550	2	TELERUTTORE DIL 00 M-01 4KW
8	R65330010	1	SUONERIA
9	R65090190	1	INVERSORE CICLICO 8'
10	*R65190180	1	CONDENSATORE 10 µF
11	R65200200	1	FUSIBILE 2A
12	R65200120	1	FUSIBILE 0.1A
13	R65210020	2	PORTAFUSIBILE BARRA DIN
14	R65220090	1	MORSETTIERA
15	R65260540	1	MICRO PORTA COMPLETO
16	*R65280200	3	FILTRO ANTIDISTURBO
17	*R65280130	1	FILTRO ANTIDISTURBO
18	*R75400410	1	KIT VENTOLA Ø 180x77/12 50HZ P.D.

POS.	CODICE	PEZZI	DESCRIZIONE

* COMPONENTE SOGGETTO A VARIAZIONI PER TENSIONE DI ALIMENTAZIONE DIVERSA DALLO STANDARD (3N AC 400V 50HZ)

EDIZIONE 0505

ACE 05 M

tav. C

016.40.186 0029 140705 DONADINI srl

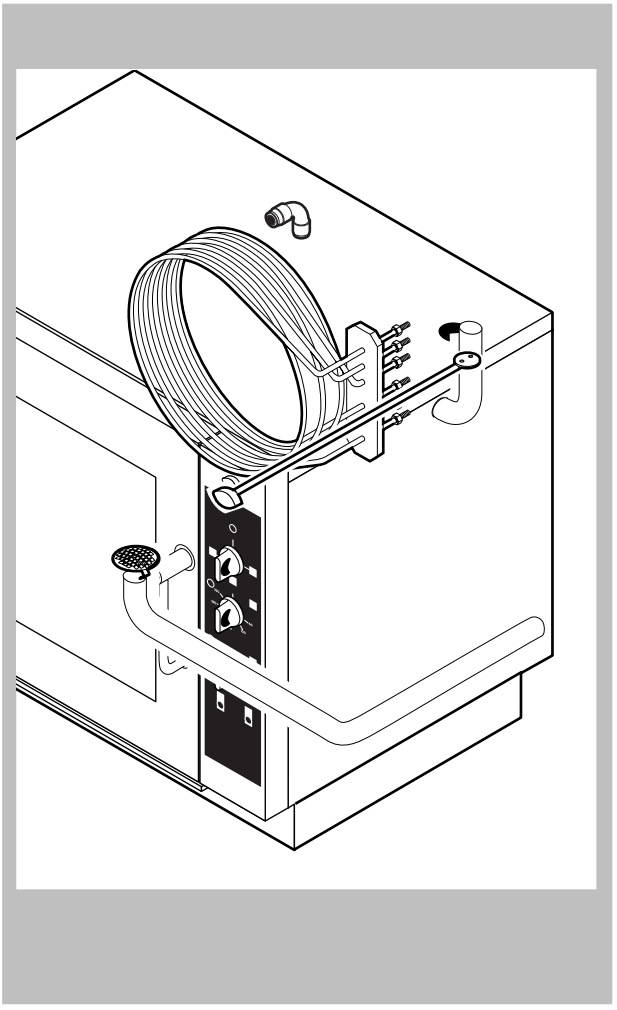

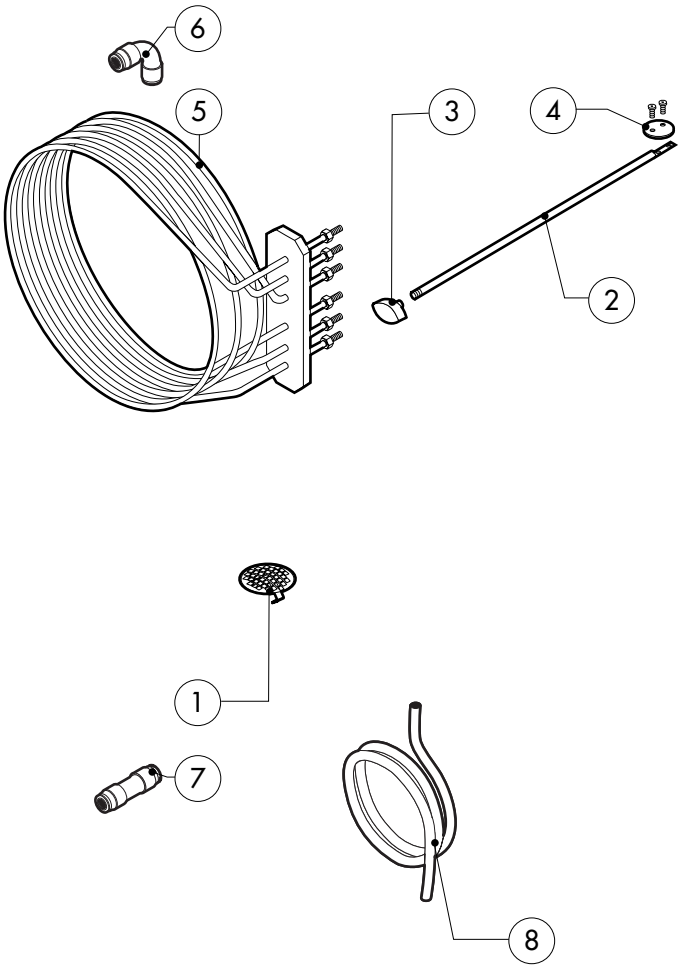

POS.	CODICE	PEZZI	DESCRIZIONE
1	R09201820	1	FILTRO DI SCARICO
2	R58003780	1	ASTA SFIATO
3	R69010410	1	POMELLO SFIATO
4	R18400940	1	DISCO SFIATO
5	R65011530	1	RESISTENZA CAMERA 6000W
6	R62090478	1	RACCORDO INTERMEDIO A GOMITO D.10
7	R62090458	1	RACCORDO INTERMEDIO DIRITTO D.10
8	R70070070	1	TUBO FLESSIBILE ACQUA PE D.10mm X 7 (1 MT)

POS.	CODICE	PEZZI	DESCRIZIONE

* COMPONENTE SOGGETTO A VARIAZIONI PER TENSIONE DI ALIMENTAZIONE DIVERSA DALLO STANDARD (3N AC 400V 50HZ)

EDIZIONE 0505

ACE 05 M

tav. D

016.40.186 0030 140705 DONADINI srl

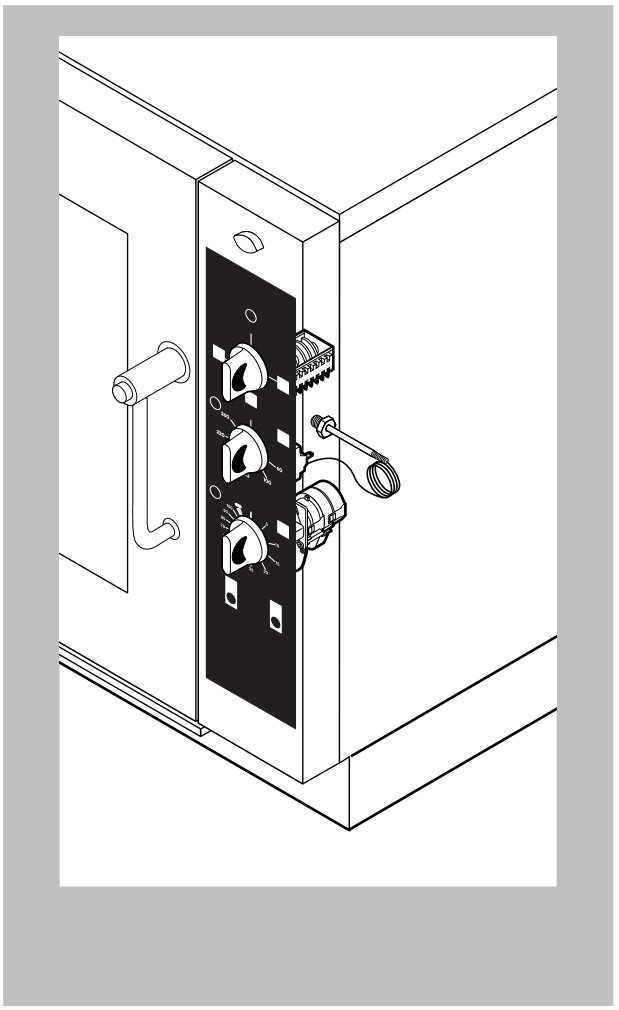

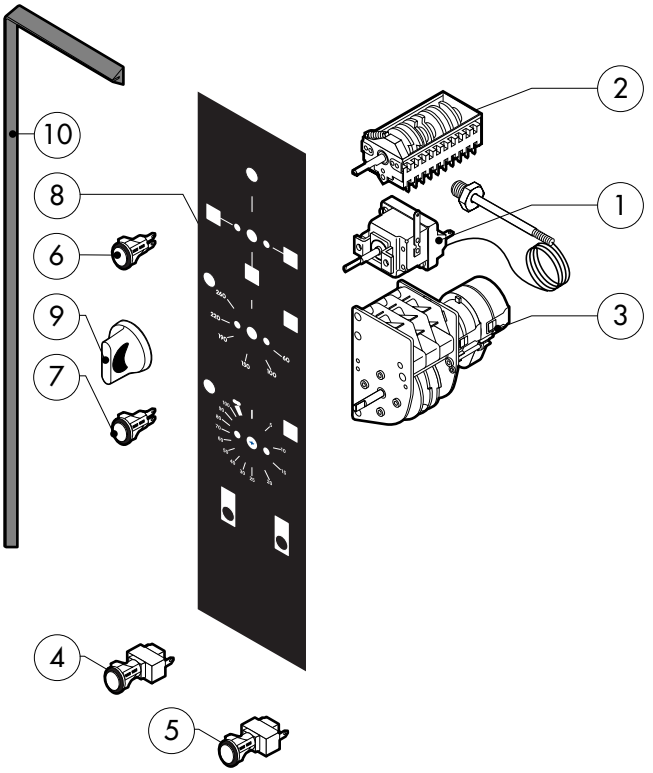

POS.	CODICE	PEZZI	DESCRIZIONE
1	R65070360	1	KIT TERMOSTATO 0°/300°C
2	R65080010	1	COMMUTATORE
3	R65090020	1	PROGRAMMATORE
4	R65260600	1	INTERRUTTORE COPLETO
5	R65260610	1	PULSANTE UMIDIFICATORE
6	R65270150	2	LAMPADA SPIA ARANCIONE
7	R65270160	1	LAMPADA SPIA VERDE
8	R67450510	1	TARGA
9	R69030170	3	MANOPOLA
10	R70042960	1	GUARNIZIONE CRUSCOTTO

POS.	CODICE	PEZZI	DESCRIZIONE

EDIZIONE 0505

ACE 05 M

tav. E