016.40.186 0176 110505 DONADINI srl

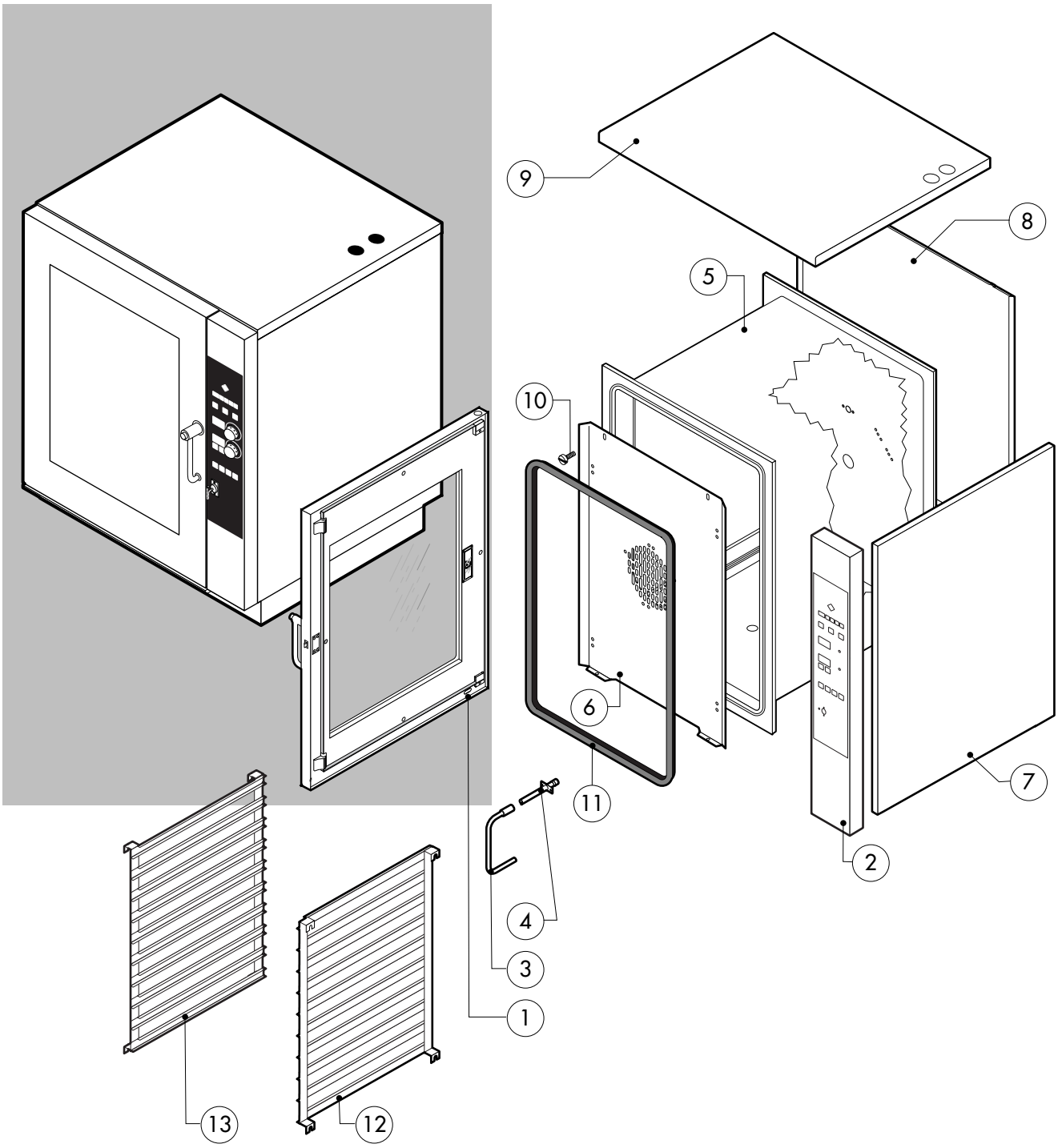

POS.	CODICE	PEZZI	DESCRIZIONE
1	R18100070	1	PORTA COMPLETA
2	R18204070	1	CRUSCOTTO
3	R11201970	1	PROLUNGA SPRUZZATORE
4	R11200380	1	RACCORDO SPRUZZATORE
5	R18100430	1	KIT CAMERA COTTURA FORNO
6	R18408290	1	KIT DEFLETTORE
7	R18408380	2	FIANCO
8	R18408370	1	SCHIENA
9	R18408410	1	COPERCHIO PER FORNO
10	R58006400	4	VITE FERMO DEFLETTORE
11	R70044110	1	GUARNIZIONE FACCIATA FORNO
12	R18204150	1	PARATIA DX
13	R18204160	1	PARATIA SX

POS.	CODICE	PEZZI	DESCRIZIONE

EDIZIONE 0505

AVE 10 P

tav. A

016.40.186 0177 230805 DONADINI srl

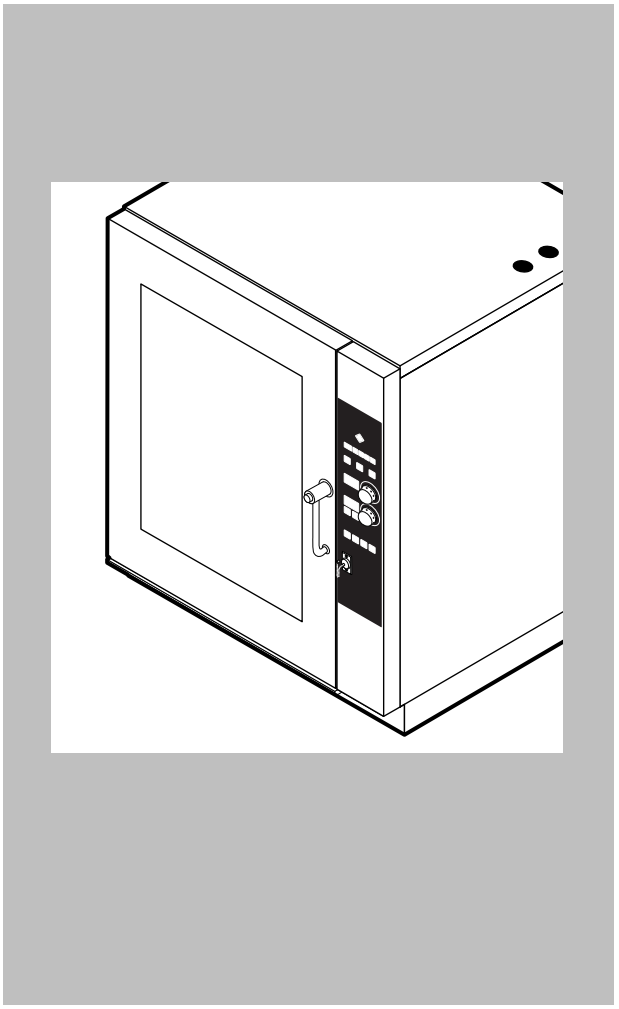

POS.	CODICE	PEZZI	DESCRIZIONE
1	R18203970	1	PORTA
2	R18203940	1	CONTROPORTA
3	R71201510	1	VETRO INTERNO PORTA
4	R58001760	2	CERNIERA FISSA VETRO INTERNO
5	R58001770	2	PERNO CERNIERA VETRO INTERNO
6	R58001780	2	KIT FERMO VETRO INTERNO
7	R11401340	2	PROFILO A "C" SUPERIORE
8	R18203910	1	SUPPORTO INFERIORE VETRO
9	R18203920	1	SUPPORTO SUPERIORE VETRO
10	R18404500	1	CERNIERA INFERIORE
11	R58002520	1	PERNO INFERIORE CERNIERA
12	R11200560	1	CERNIERA SUPERIORE
13	R58002150	1	PERNO SUPERIORE CERNIERA
14	R58004050	2	DADO PER PERNO CERNIERA SUPERIORE
15	R10401710	1	RONDELLA CERNIERA SUPERIORE
16	R70050100	6	TASSELLO BATTUTA VETRO
17	R70044150	1	GUARNIZIONE CRISTALLO
18	R66110320	1	CABLAGGIO LUCI PORTA
19	R11401440	1	CALOTTA LAMPADA
20	R71500150	1	VETRO LAMPADA
21	R70044200	1	GUARNIZIONE VETRO LAMPADA

POS.	CODICE	PEZZI	DESCRIZIONE
22	R11401450	1	FLANGIA FERMAVETRO LAMPADA
23	R65270020	1	LAMPADA ALOGENA 20W 12V G4
24	R65270450	1	PORTALAMPADA PER LAMPADA ALOGENA
25	R65260750	1	CONTATTO PER LUCI
26	R66110300	1	CABLAGGIO CONTATTO LUCI
27	R69015000	1	MANIGLIA PULSANTE COMPLETA
28	R09200230	1	IMPUGNATURA MANIGLIA
29	R10100110	1	FLANGIA NASELLO MANIGLIA COMPLETA
30	R58003240	1	ASTA PULSANTE MANIGLIA
31	R58004270	1	DISTANZIALE MANIGLIA
32	R58004830	1	GHIERA M18x1
33	R58005050	1	NASELLO MANIGLIA
34	R58005340	1	RONDELLA ISOLANTE INFERIORE MANIGLIA
35	R58005350	1	RONDELLA ISOLANTE SUPERIORE MANIGLIA
36	R61620012	1	MOLLA PER NASELLO MANIGLIA
37	R61620041	1	MOLLA PULSANTE MANIGLIA
38	R69031190	1	PULSANTE MANIGLIA
39	R58002160	1	PERNO NASELLO MANIGLIA
40	R18202020	1	AGGANCIO NASELLO MANIGLIA

016.40.186 0178 180505 DONADINI srl

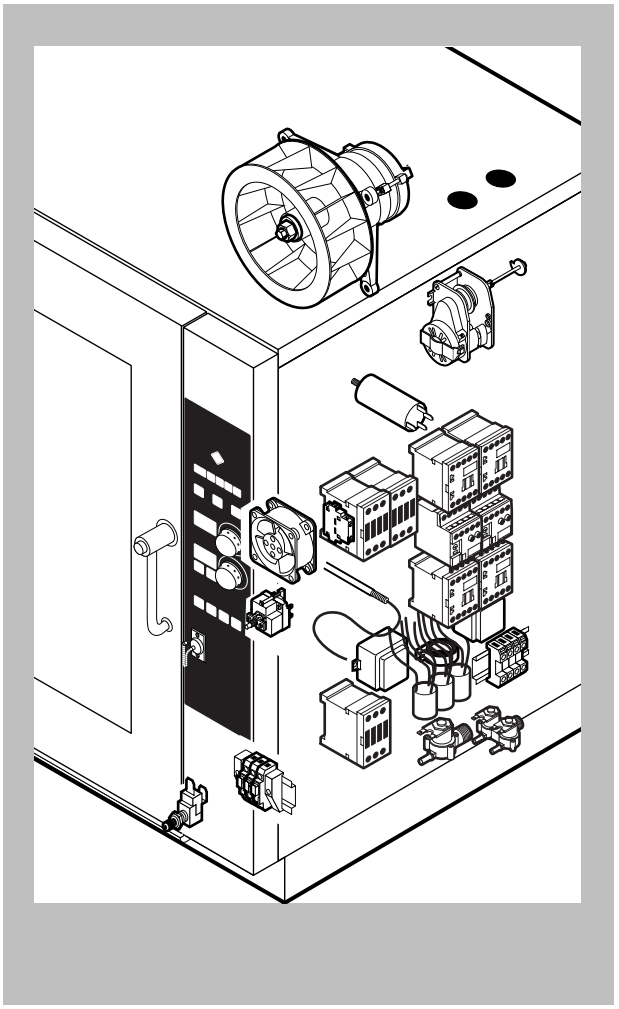

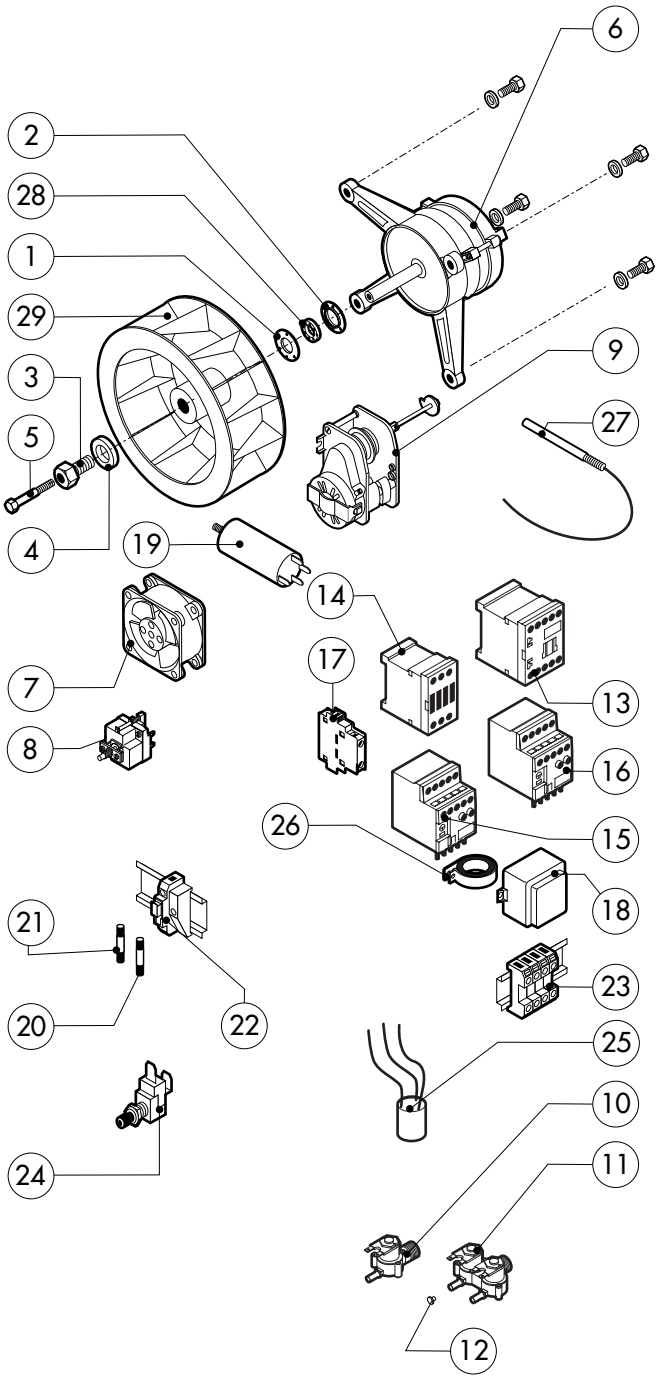

POS.	CODICE	PEZZI	DESCRIZIONE
1	R58003840	1	FLANGIA GUARNIZIONE MOTORE
2	R58003850	1	CONTROFLANGIA GUARNIZIONE MOTORE
3	R58004000	1	VITE FISSAGGIO VENTOLA M12x1.5 SX
4	R58004010	1	RONDELLA FISSAGGIO VENTOLA Ø 30/12.5
5	R61020562	1	VITE MOTORE TE A2 M6x55
6	*R65040520	1	KIT MOTORE KW 055/015
7	R65060050	2	VENTILATORE COMPATTO Ø 120
8	R65070350	1	KIT TERMOSTATO SICUREZZA CAMERA F2
9	R65095000	1	MOTORINO SFIATO COMPLETO
10	R65110200	1	ELETTROVALVOLA 1 VIA 220V 50HZ
11	R65110230	1	ELETTROVALVOLA 2 VIE 220V 50HZ C/REG. PORT.
12	R65110510	1	REGOLATORE DI PORTATA 15LT.
13	*R65140550	4	TELERUTTORE DIL 00 M-01 4KW
14	*R65140560	3	TELERUTTORE DIL 0 M 7,5KW
15	*R65160420	1	TERMICO Z 00-1,6
16	*R65160450	1	TERMICO Z 00-1,0
17	*R65140600	1	CONTATTO AUSILIARIO 1L+1R 11S DIL M 7,5-15KW
18	R65180420	2	TRASFORMATORE 20VA
19	*R65190180	1	CONDENSATORE 10 μF

POS.	CODICE	PEZZI	DESCRIZIONE
20	R65200200	1	FUSIBILE 2A
21	R65200080	2	FUSIBILE 0.125A (T)
22	R65210020	3	PORTAFUSIBILE BARRA DIN
23	R65220080	1	MORSETTIERA
24	R65260540	1	MICRO PORTA COMPLETO
25	*R65280200	3	FILTRO ANTIDISTURBO
26	*R65280450	1	FERRITE
27	R65325000	2	SONDA PT100
28	R70020050	1	GUARNIZIONE MOTORE
29	*R75400440	1	KIT VENTOLA Ø 350x114/12 50HZ P.D.

* COMPONENTE SOGGETTO A VARIAZIONI PER TENSIONE DI ALIMENTAZIONE DIVERSA DALLO STANDARD (3N AC 400V 50HZ)

EDIZIONE 0505

AVE 10 P

tav. C

016.40.186 0179 120505 DONADINI srl

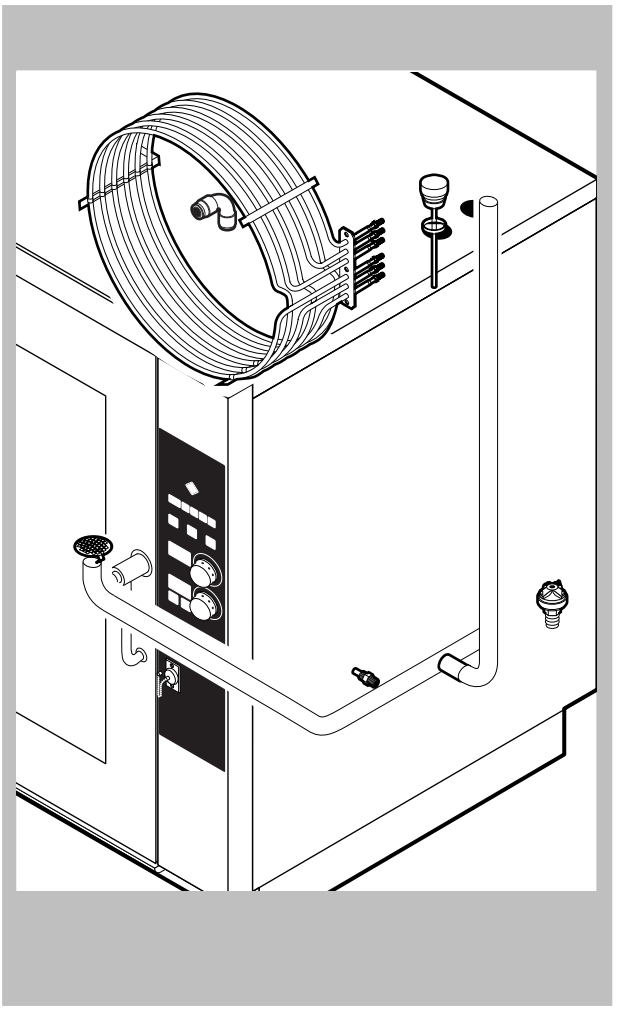

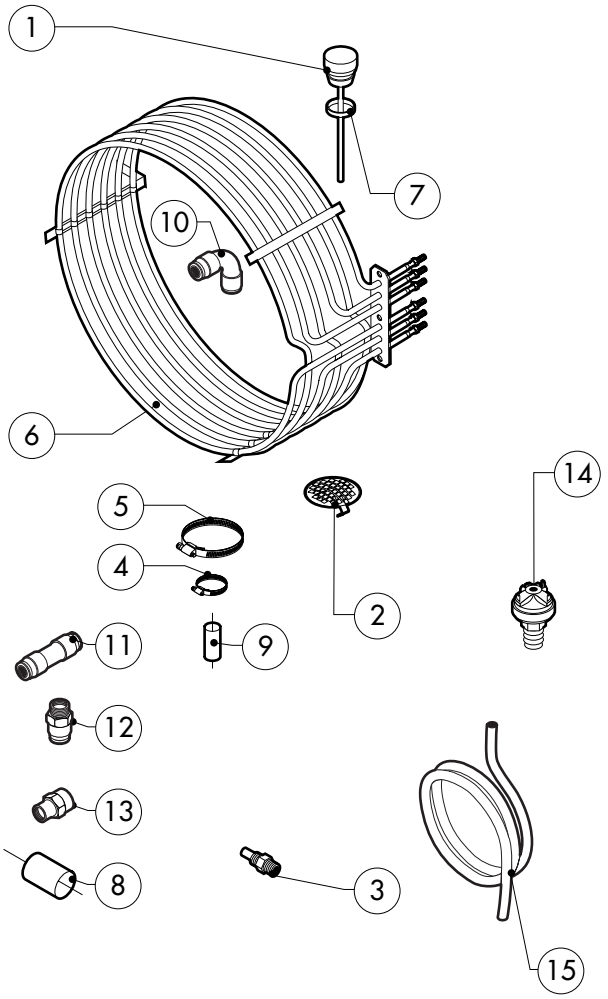

POS.	CODICE	PEZZI	DESCRIZIONE
1	R10100140	1	TAPPO SFIATO COMPLETO
2	R10201710	1	FILTRO DI SCARICO
3	R58006130	1	UGELLO CONDENSAZIONE Ø1
4	R61630011	2	FASCETTE ZINCATE 12-22/9
5	R61630021	2	FASCETTE ZINCATE 30-45/9
6	*R65011310	1	RESISTENZA CAMERA 15000W
7	R70060020	1	GUARNIZIONE TAPPO SFIATO
8	R70060010	1	MANICOTTO SILICONE Ø 30
9	R70060080	1	MANICOTTO SILICONE Ø 13
10	R62090478	3	RACCORDO INTERMEDIO A GOMITO D.10
11	R62090458	1	RACCORDO INTERMEDIO DIRITTO D.10
12	R62090508	1	RACCORDO TERMINALE DIRITTO FILETTATO 10x1/4"
13	R62030118	1	MANICOTTO RIDUZIONE FEMMINA 1/8"-1/4"
14	R63070050	1	PRESSOSTATO ACQUA 1/8" 0,5-0,35 BAR
15	R70070060	1	TUBO FLESSIBILE ACQUA PE D.10mm X 7 (MT.2)

POS.	CODICE	PEZZI	DESCRIZIONE

* COMPONENTE SOGGETTO A VARIAZIONI PER TENSIONE DI ALIMENTAZIONE DIVERSA DALLO STANDARD (3N AC 400V 50HZ)

EDIZIONE 0505

AVE 10 P

tav. D

016.40.186 0180 120505 DONADINI srl

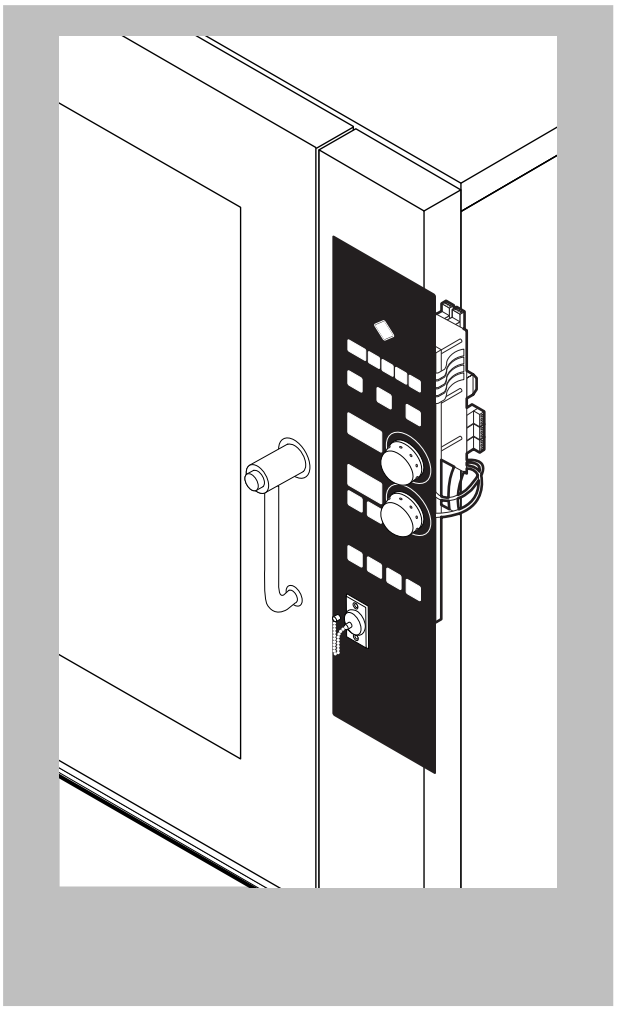

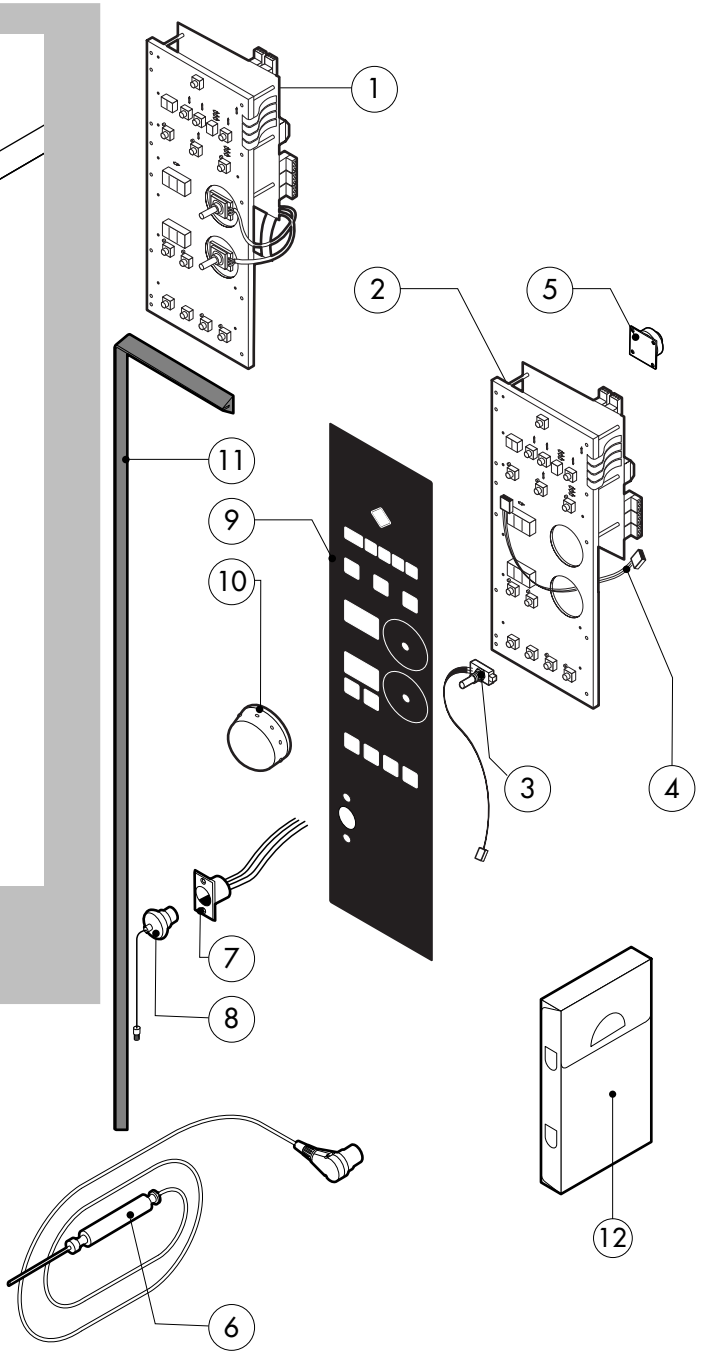

POS.	CODICE	PEZZI	DESCRIZIONE
1	R65301400	1	SCHEDA TASTIERA COMPLETA
2	R65301370	1	SCHEDA BASE + TASTIERA "H-P"
3	R65301450	2	ENCODER SCHEDA
4	R65301470	1	FLAT COLLEGAMENTO SCHEDA
5	R65301440	1	SUONERIA SCHEDA
6	R65321120	1	SONDA AL CUORE
7	R65320920	1	CONNETTORE FEMMINA PER SONDA AL CUORE
8	R65321020	1	TAPPO TEFLON PER CONNETTORE FEMMINA
9	R67450630	1	TARGA
10	R69030260	2	MANOPOLA
11	R70044260	1	GUARNIZIONE CRUSCOTTO
12	R86020420	1	VALIGETTA SONDA AL CUORE

POS.	CODICE	PEZZI	DESCRIZIONE

EDIZIONE 0505

AVE 10 P

tav. E