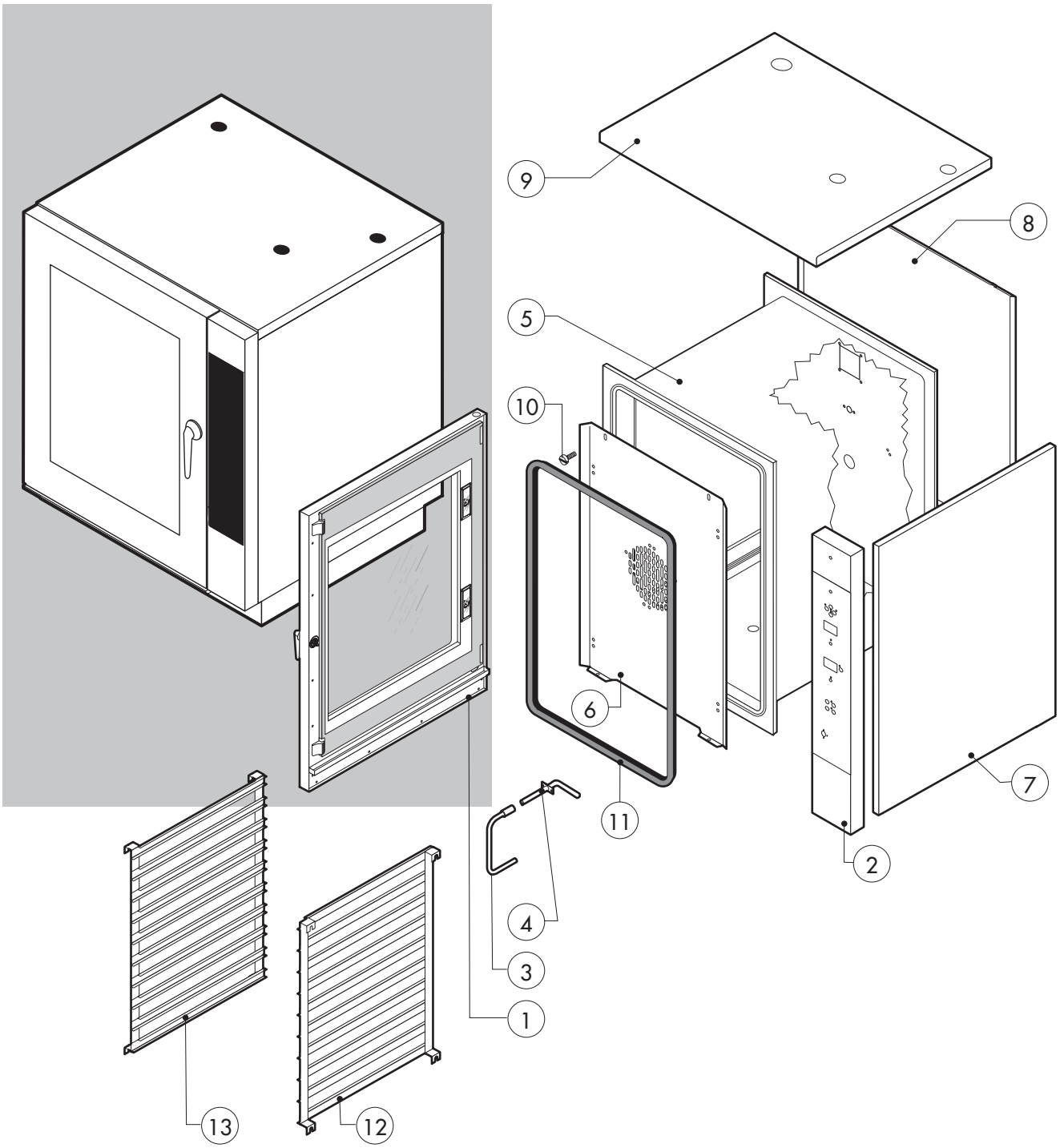

POS.	CODICE	PEZZI	DESCRIZIONE
1	R18100160	1	PORTA COMPLETA EVOLUTION
2	R18202880	1	CRUSCOTTO EVOLUTION "S"
3	R11201990	1	PROLUNGA SPRUZZATORE
4	R11202270	1	RACCORDO UMIDIFICATORE
5	R18210340	1	KIT CAMERA COTTURA FORNO+FIANCO SX
6	R18421240	1	KIT DEFLETTORE
7	R18420990	1	FIANCO DX E_101
8	R18421020	1	SCHIENA E_101
9	R18420440	1	COPERCHIO EV/E-G/101
10	R58006400	4	VITE FERMO DEFLETTORE
11	R70044830	1	GUARNIZIONE FACCIATA FORNO
12	R18421390	1	PARATIA DX
13	R18421400	1	PARATIA SX

POS.	CODICE	PEZZI	DESCRIZIONE

EDIZIONE 1210

EVG 101 S

tav. A

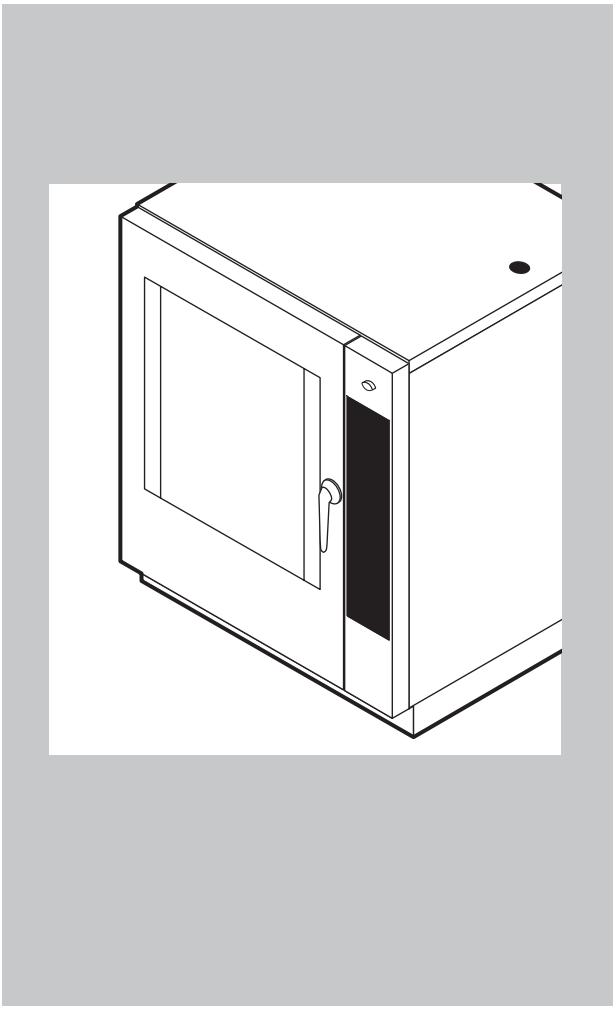

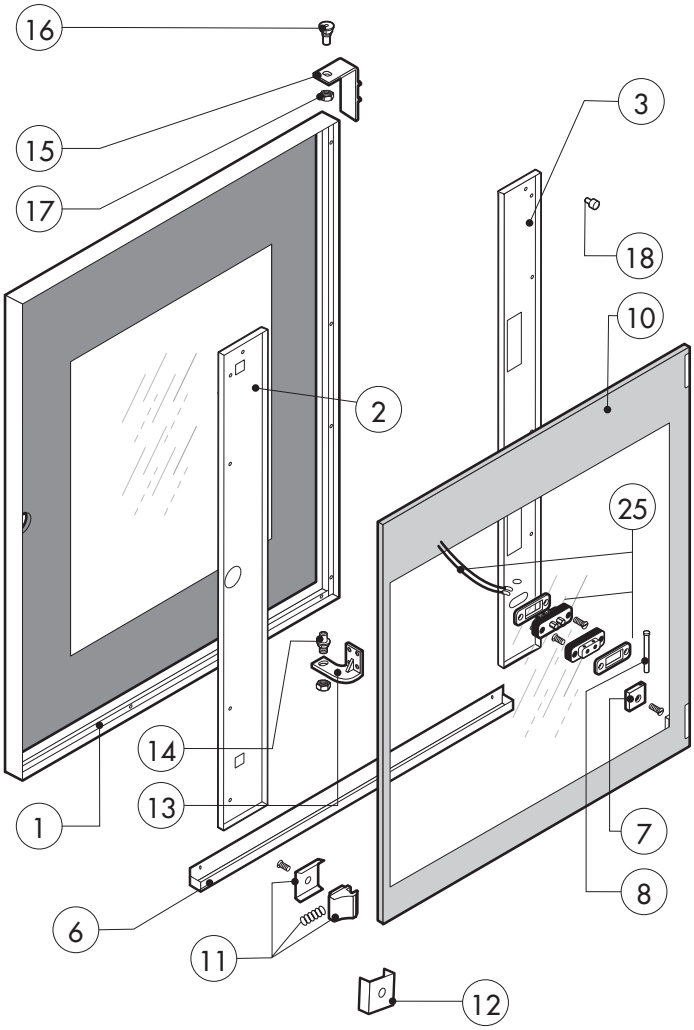

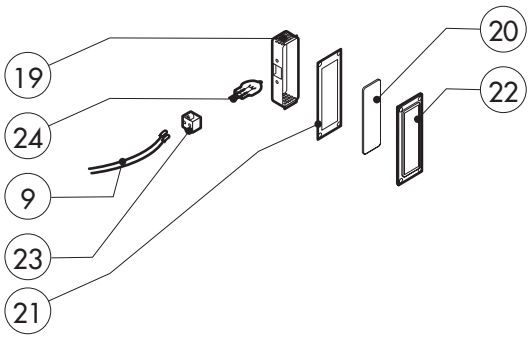

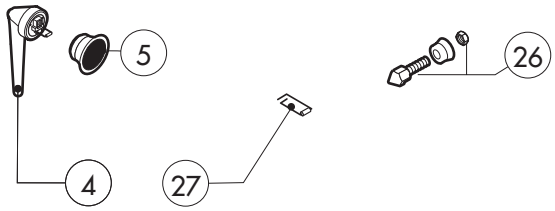

POS.	CODICE	PEZZI	DESCRIZIONE
1	R18202790	1	ASS.PORTA E_101
2	R18420780	1	MONTANTE DX PORTA E_101
3	R18420790	1	MONTANTE SX PORTA E_101
4	R69010210	1	GRUPPO CHIU.BASC.C/AN.CROM.6303-BLU-STD
5	R69010630	1	COP.INT.MECC.CHIUS.GRUPPO 6303
6	R18420810	1	BACINELLA PORTA E_071-101
7	R58001760	2	CERNIERA FISSA VETRO SR2000
8	R58001770	2	PERNO CERNIERA VETRO SR2000
9	R66110320	1	CABLAGGIO LUCI PORTA MV101-102
10	R71201530	1	VETRO POST. PORTA E_101 635X830X6
11	R58001780	2	FERMO VETRO PORTA P2000
12	R11401350	2	FLANGIA POSTER.VETRO PORTA 061
13	R18404500	1	CERNIERA INFERIORE PORTA A07-10-20
14	R58002520	1	PERNO INF.CERNIERA REG. V/061-102
15	R11401410	1	CERNIERA SUPER.PORTA SR.2000
16	R58002150	1	PERNO SUP.CERNIERA REG. M/106-220
17	R58004050	2	DADO PER PERNO CERNIERA REG. M/106-220
18	R70050100	6	TASSELLO BATTUTA VETRO SR.2000
19	R11401440	1	CALOTTA LAMPADA SR.2000

POS.	CODICE	PEZZI	DESCRIZIONE
20	R71500150	1	VETRO LAMPADA P2000
21	R70044200	1	GUARNIZIONE VETRO LAMPADA P2000
22	R11401450	1	FLANG.STAMP.VETRO LAMP. SR2000
23	R65270450	1	PORTAL. STUCCHI ART.216
24	R65270020	1	LAMPADA ALOGENA 20W 12V G449040
25	R65260750	1	CONTATTO PER LUCI SR.2000
26	R69010260	1	NASELLO 1 STEP
27	R61620132	1	MOLLA AGGANCIO NASELLO

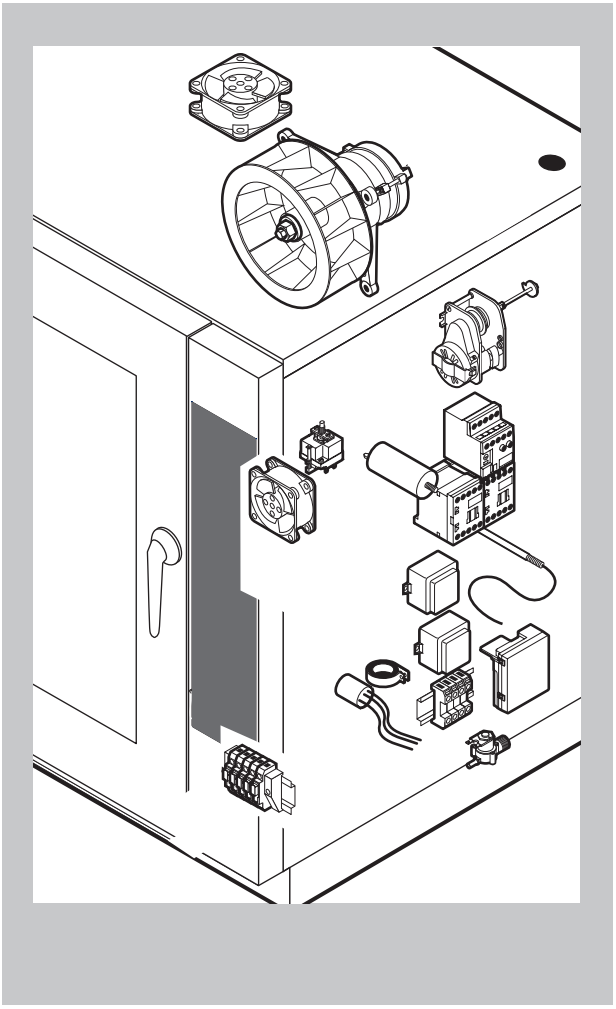

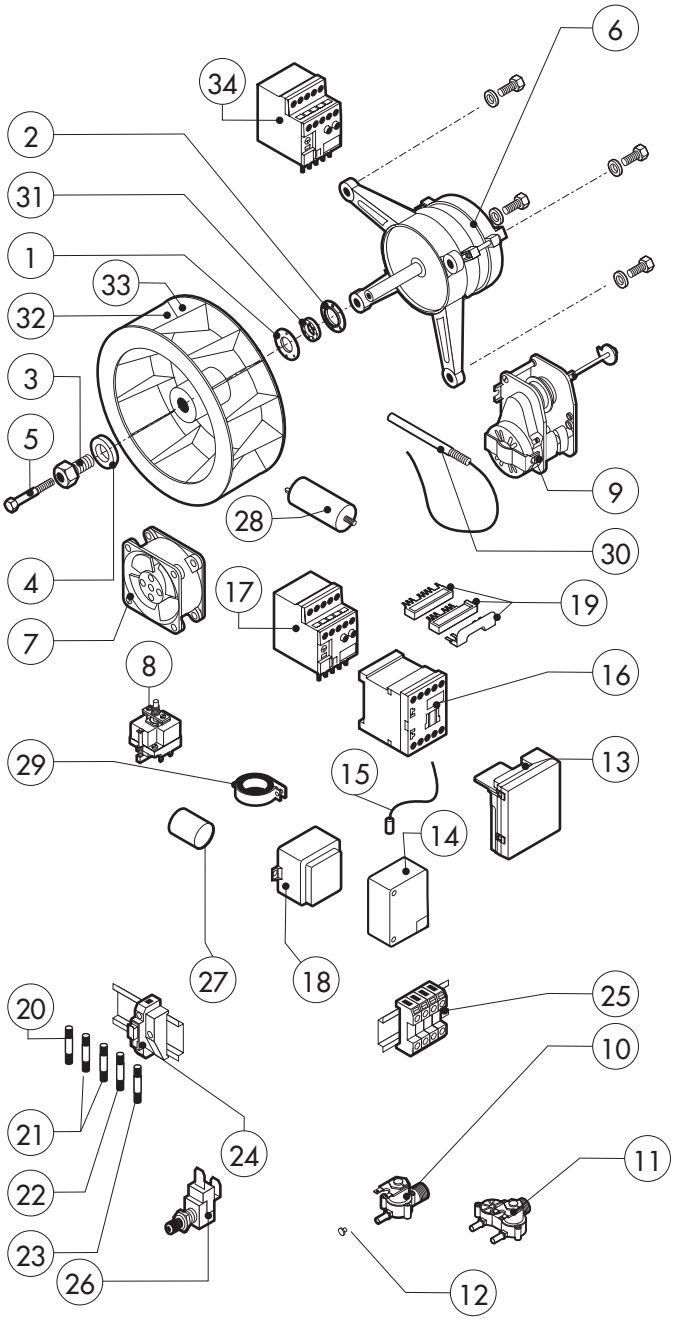

DOPPIA VELOCITA'

POS.	CODICE	PEZZI	DESCRIZIONE
6	*R65040540	1	KIT MOTORE KW 055/015 4-6P 240V
16	*R65140700	4	TELERUTTORE DIL M9-01 4KW-20A
34	*R65160770	1	TERM.MOT. ZB12-2,4 (1,6-2,4) MOELLER

POS.	CODICE	PEZZI	DESCRIZIONE
1	R58003840	1	FLANGIA GUARNIZIONE MOTORE
2	R58003850	1	CONTROFLANGIA GUARNIZIONE MOTORE
3	R58004000	1	VITE FISSAGGIO VENTOLA M12x1.5 SX
4	R58004010	1	RONDELLA FISSAGGIO VENTOLA Ø 30/12.5
5	R61020562	1	VITE MOTORE TE A2 M6x55
6	*R65040550	1	KIT MOTORE KW 055 F1 4P 200-240V
7	R65060050	2	VENTILATORE COMPATTO Ø 120
8	R65070350	1	KIT TERMOSTATO SICUREZZA CAMERA F2
9	R65095000	1	MOTORINO SFIATO COMPLETO
10	R65110200	1	ELETTROVALVOLA 1 VIA 220V 50HZ
11	R65110230	1	ELETTROVALVOLA 2 VIE 220V 50HZ
12	R65110520	1	REGOL. PORTATA VERDE ALPHATECH 22LT/H
13	R63060160	1	PANNELLO ACCENSIONE
14	R65180270	1	TRASFORMATORE ACCENSIONE
15	R66605140	1	CABLAGGIO ACCENSIONE/RILEVAZIONE
16	*R65140700	2	TELERUTTORE DIL M9-01 4KW-20A
17	*R65160780	1	TERMICO ZB12-4
18	R65180420	2	TRASFORMATORE 20VA
19	R65140750	1	KIT INVERSIONE X TELERUTT. 4KW MOELLER
20	R65200200	1	FUSIBILE 2A
21	R65200160	2	FUSIBILE 1A

POS.	CODICE	PEZZI	DESCRIZIONE
22	R65200350	1	FUSIBILE 0.400A (T)
23	R65200086	1	FUSIBILE 0.125A (T)
24	R65210020	5	PORTAFUSIBILE BARRA DIN
25	R65220280	1	MORSETTIERA
26	R65260540	1	MICRO PORTA COMPLETO
27	*R65280200	3	FILTRO ANTIDISTURBO
28	*R65190050	1	CONDENSATORE MOTORE 20 µF
29	*R65280490	1	FERRITE FT36
30	R65320220	2	SONDA "K" 6X80 1,5ML. TESTA RASTREM.20mm
31	R70020050	1	GUARNIZIONE MOTORE
32	*R75400440	1	KIT VENTOLA Ø 350x114/12 50HZ P.D.
33	R75400470	1	KIT VENTOLA Ø 350x114/12 60HZ P.D.

* COMPONENTE SOGGETTO A VARIAZIONI PER TENSIONE DI ALIMENTAZIONE DIVERSA DALLO STANDARD (AC 230V 50HZ)

EDIZIONE 1210

EVG 101 S

tav. C

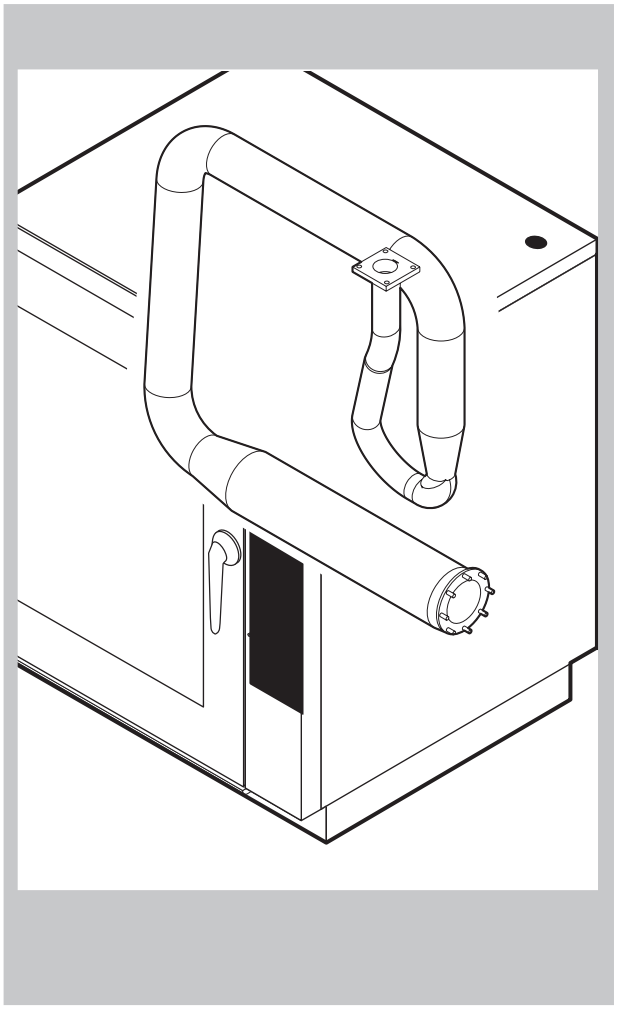

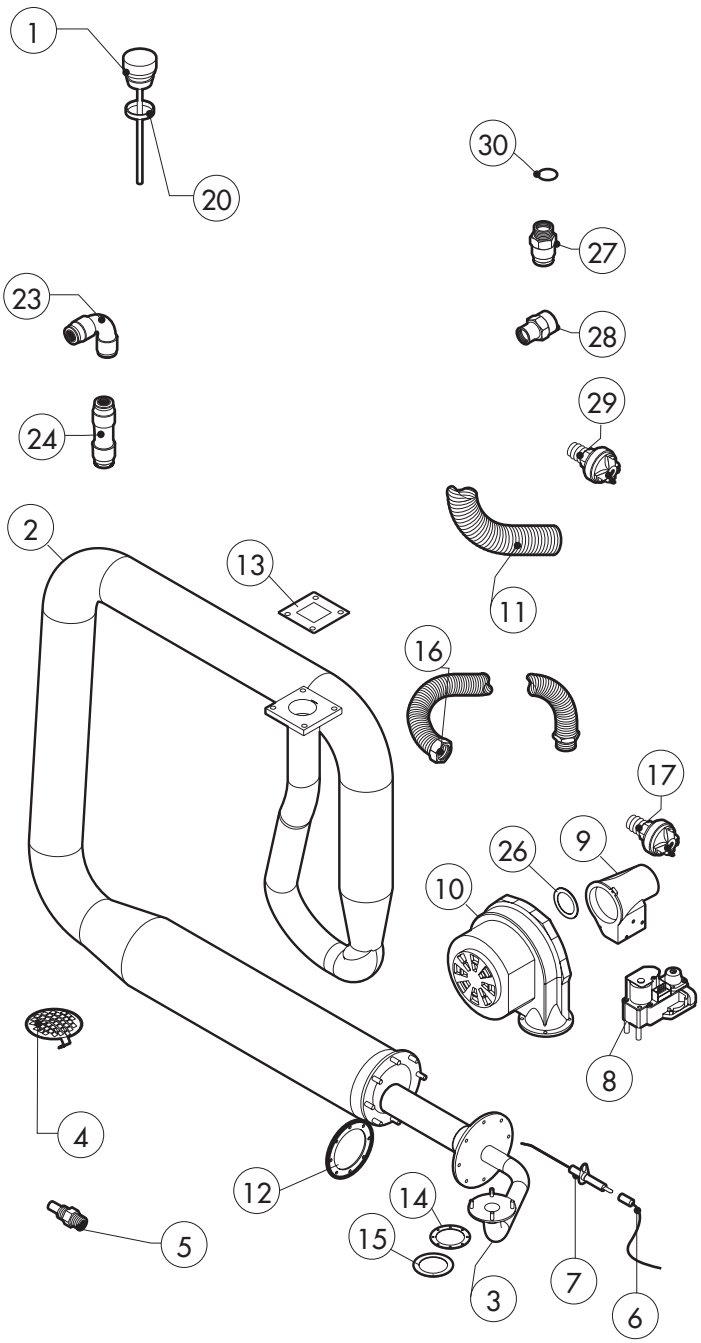

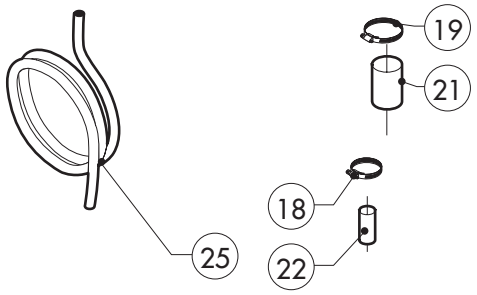

POS.	CODICE	PEZZI	DESCRIZIONE
1	R10100140	1	TAPPO SFIATO COMPLETO
2	R18203090	1	SCAMBIATORE COMPLETO DI ACCESSORI
3	R11218001	1	BRUCIATORE CAMERA
4	R10201700	1	FILTRO DI SCARICO
5	R58006130	1	UGELLO CONDENSAZIONE Ø1
6	R66605821	1	CABLAGGIO ACCENSIONE/RILEVAZIONE
7	R63050130	3	CANDELA ACCENSIONE
8	R63020170	1	VALVOLA GAS
9	R63120030	1	VENTURI
10	R65060360	1	VENTILATORE PER BRUCIATORE GAS
11	R77700056	1 MT	TUBO ASPIRAZIONE ARIA ø30
12	R63140080	2	GUARNIZIONE BRUCIATORE/SCABIATORE
13	R63140010	2	GUARNIZIONE SCAMBIATORE
14	R63140050	2	GUARNIZIONE VENTILATORE BRUCIATORE
15	R11430350	1	DIAFRAMMA D.18
16	R62180082	1	TUBO FLESSIBILE ENTRATA GAS
17	R63070010	1	PRESSOSTATO PG 901.61
18	R61630011	2	FASCETTE ZINCATE 12-22/9
19	R61630021	2	FASCETTE ZINCATE 30-45/9

POS.	CODICE	PEZZI	DESCRIZIONE
20	R70060020	1	GUARNIZIONE TAPPO SFIATO
21	R70060010	1	MANICOTTO SILICONE Ø 30
22	R70060080	1	MANICOTTO SILICONE Ø 13
23	R62090478	4	RACCORDO INTERMEDIO A GOMITO D.10
24	R62090458	1	RACCORDO INTERMEDIO DIRITTO D.10
25	R70070050	1	TUBO FLESSIBILE ACQUA PE D.10mm X 7 (3 MT)
26	R58004190	1	DIAFRAMMA
27	R62090508	1	RACC.TERMIN.DIR.FIL.CON.10X1/4 PM011002E
28	R62030118	1	MANICOTTO RIDUZ.F.1/8-1/4 CIL.PRDI222100
29	R63070050	1	PRESSOSTATO 1/8" 0,5-0,35 BAR PH/91140
30	R70010050	1	GUARNIZIONE OR 7,60 X 2,62 OR 3030 NB

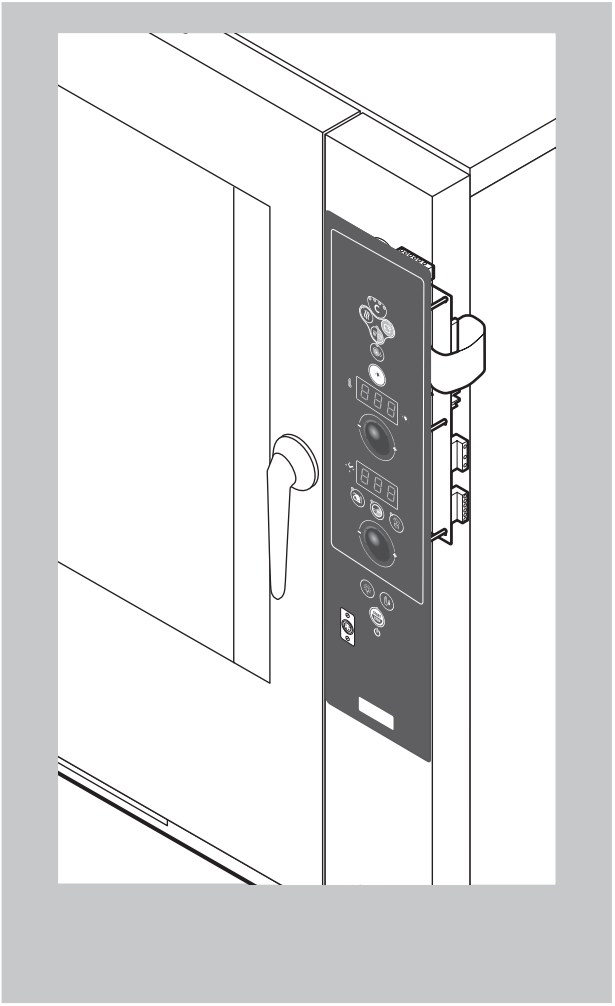

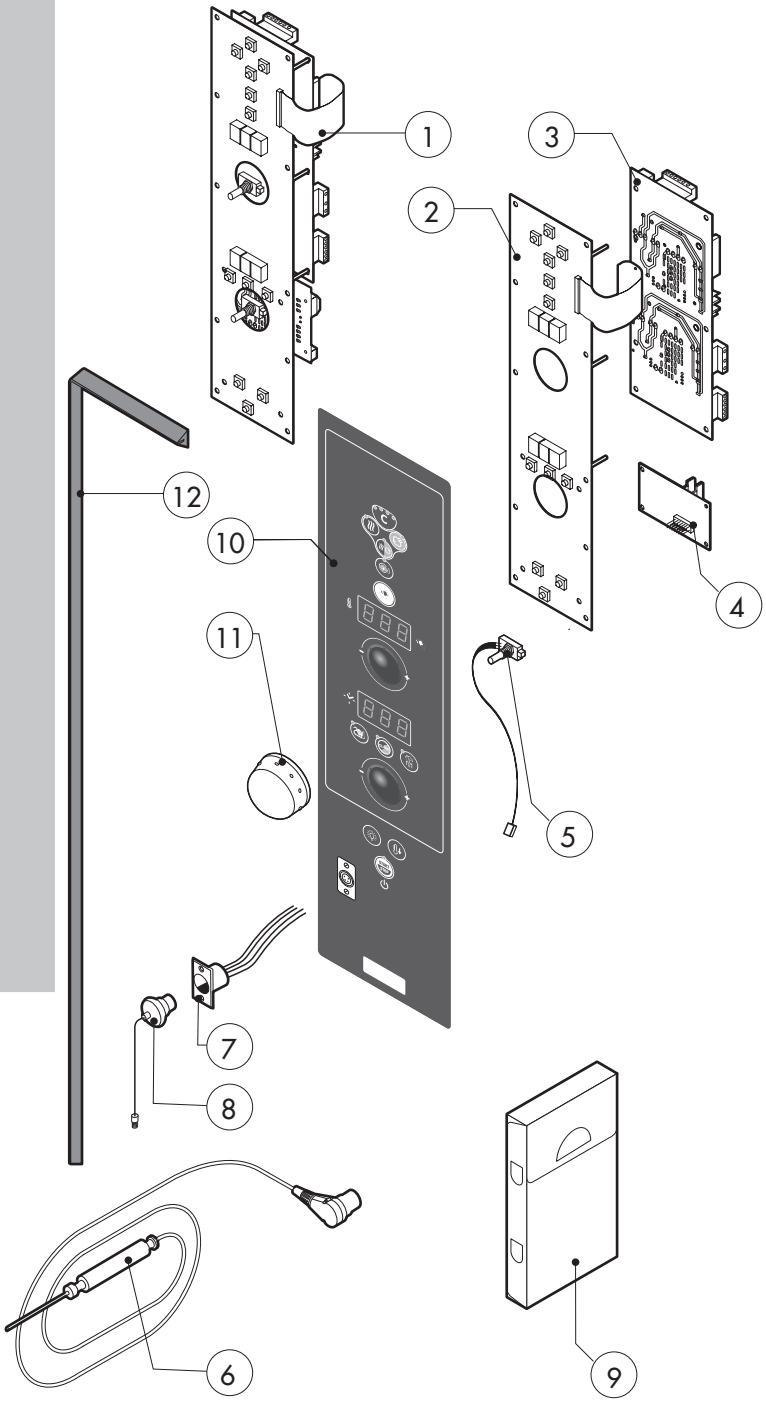

POS.	CODICE	PEZZI	DESCRIZIONE
1	R65302100	1	SCHEDA TASTIERA COMPLETA "S"
2	R65302240	1	SCHEDA TASTIERA "S"
3	R65302250	1	SCHEDA BASE "S"
4	R65301950	1	SCHEDA ESPANSIONE BRUCIATORI
5	R65301940	2	ENCODER SCHEDA
6	R65321120	1	SONDA AL CUORE
7	R65320920	1	CONNETTORE FEMMINA PER SONDA AL CUORE
8	R65321020	1	TAPPO TEFLON PER CONNETTORE FEMMINA
9	R86020420	1	VALIGETTA SONDA AL CUORE
10	-	1	TARGA "S"
11	R69030280	2	MANOPOLA "S"
12	R70044260	1	GUARNIZIONE CRUSCOTTO

POS.	CODICE	PEZZI	DESCRIZIONE

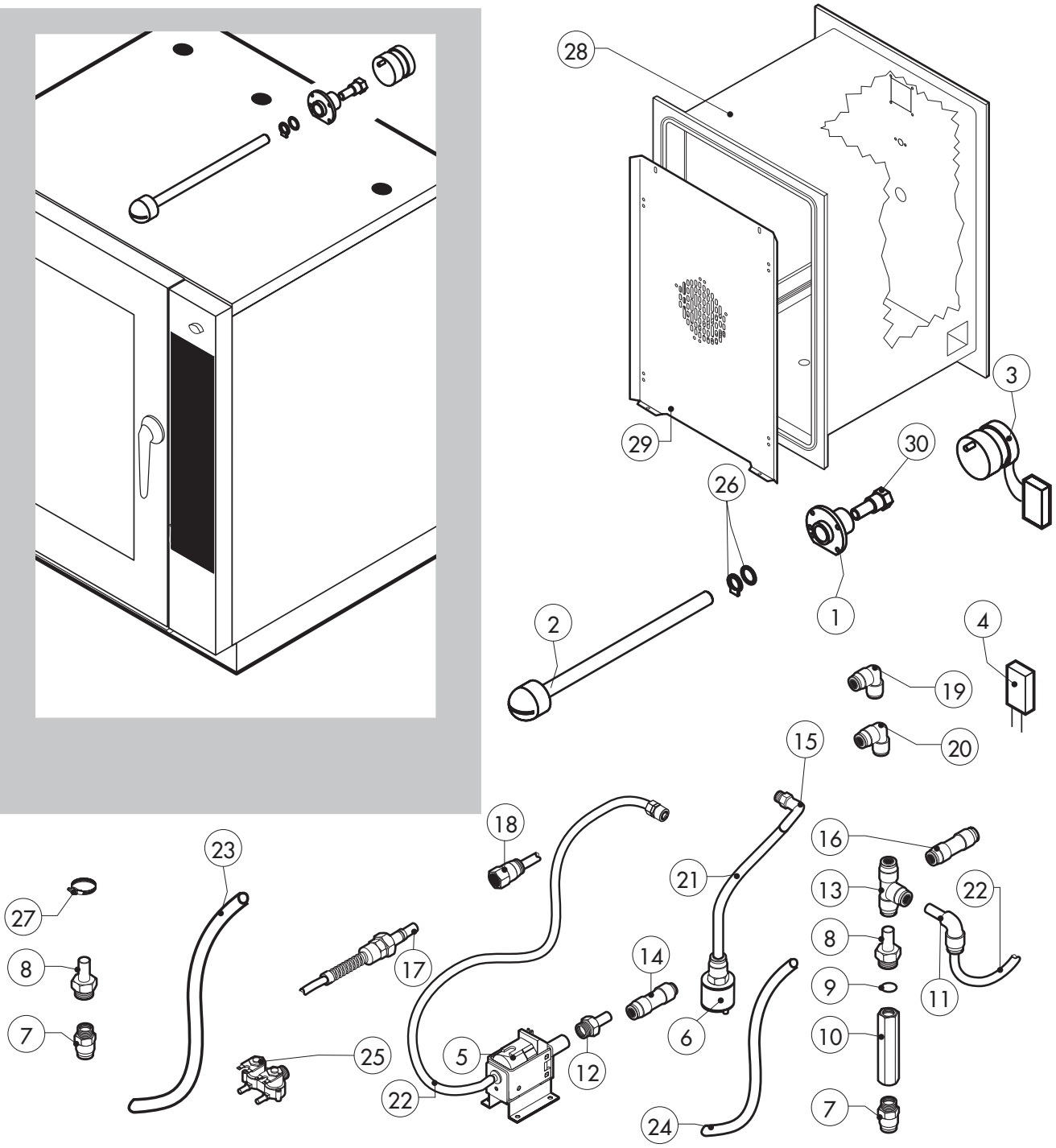

POS.	CODICE	PEZZI	DESCRIZIONE
1	R58007020	1	FLANGIA LAVAGGIO
2	R58007030	1	TESTA LAVAGGIO
3	R65090250	1	MOTORIDUTTORE LAVAGGIO CON CONDENSATORE
4	R65190230	1	CONDENSATORE MOTORE 0,27 µF
5	R65110600	1	POMPA DETERGENTE
6	R65110650	1	PESCANTE TUBO DETERGENTE
7	R62090508	1	RACCORDO TERMINALE DIRITTO FILETTATO 10x1/4"
8	R62090518	5	RACCORDO TERMINALE CON CODOLO 10x1/4"
9	R70010050	6	GUARNIZIONE OR 7,60x2,62
10	R65110640	2	ANTIRITORNO 1/4"
11	R62090528	3	RACCORDO A GOMITO CON CODOLO 10x10
12	R62090608	1	RACCORDO TERMINALE C/CODOLO 8x1/8"
13	R62090468	1	RACCORDO INTERMEDIO A "T" D.10
14	R62090618	1	RACCORDO DIRITTO RIDUZIONE 10-8
15	R62090648	1	RACCORDO A GOMITO CON PORTAGOMMA
16	R62090458	1	RACCORDO INTERMEDIO DRITTO D.10
17	R62090482	1	RACCORDO RAPIDO MASCHIO
18	R62090538	1	RACCORDO DIRITTO FEMMINA 1/4" PER TUBO D.8x6
19	R62090633	1	RACCORDO OTTONE A GOMITO D.10

POS.	CODICE	PEZZI	DESCRIZIONE
20	R62090663	1	RACCORDO OTTONE A GOMITO D.10x1/4"
21	R70070100	1	TUBO DETERGENTE PE D.8mm x 6
22	R70070070	1	TUBO PE D.10mm x 7 (1 MT.)
23	R70070080	1	TUBO D.23mm x 13 (1 MT.)
24	R70070090	1	TUBO SILICONE D.12mm x 7 (1 MT.)
25	R65110210	1	ELETTROVALVOLA 2 VIE 220V 50HZ
26	R70045120	1	KIT GUARNIZIONI
27	R61630011	2	FASCETTE ZINCATE 12-22/9
28	R18210420	1	KIT CAMERA COTTURA FORNO CON LAVAGGIO
29	R18422090	1	KIT DEFLETTORE
30	R58007000	1	PERNO ROTANTE LAVAGGIO MOB